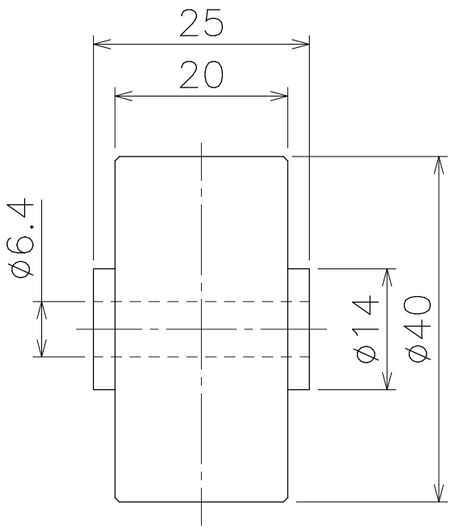


ホイール単品図

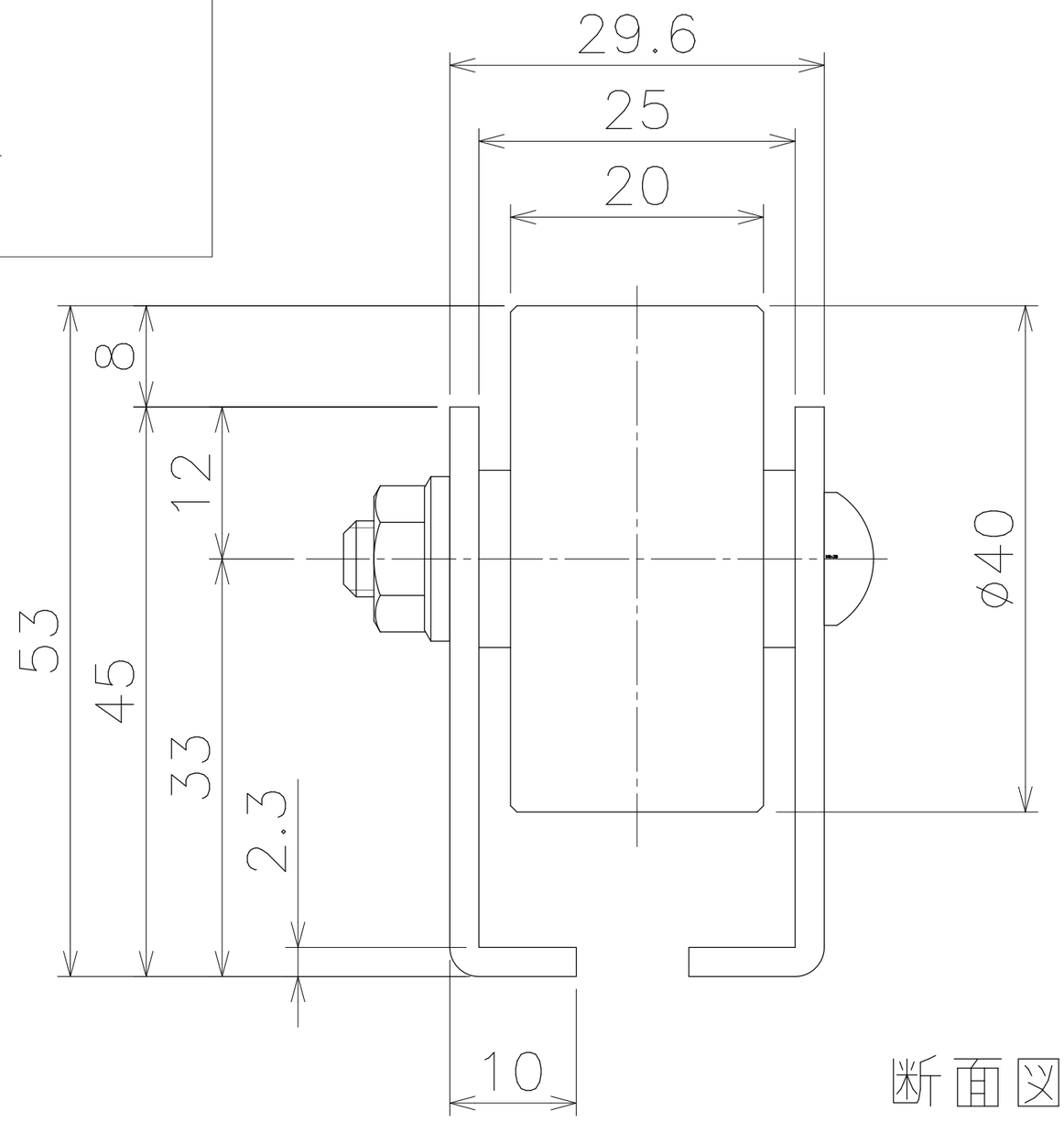


断面図