GW38PCS

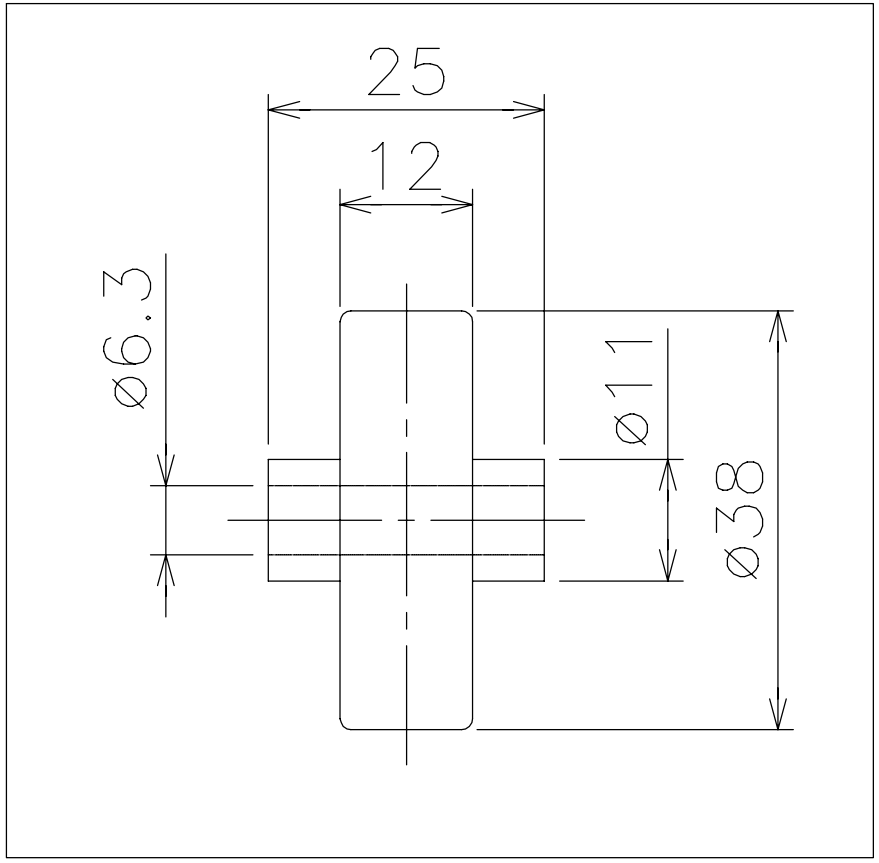
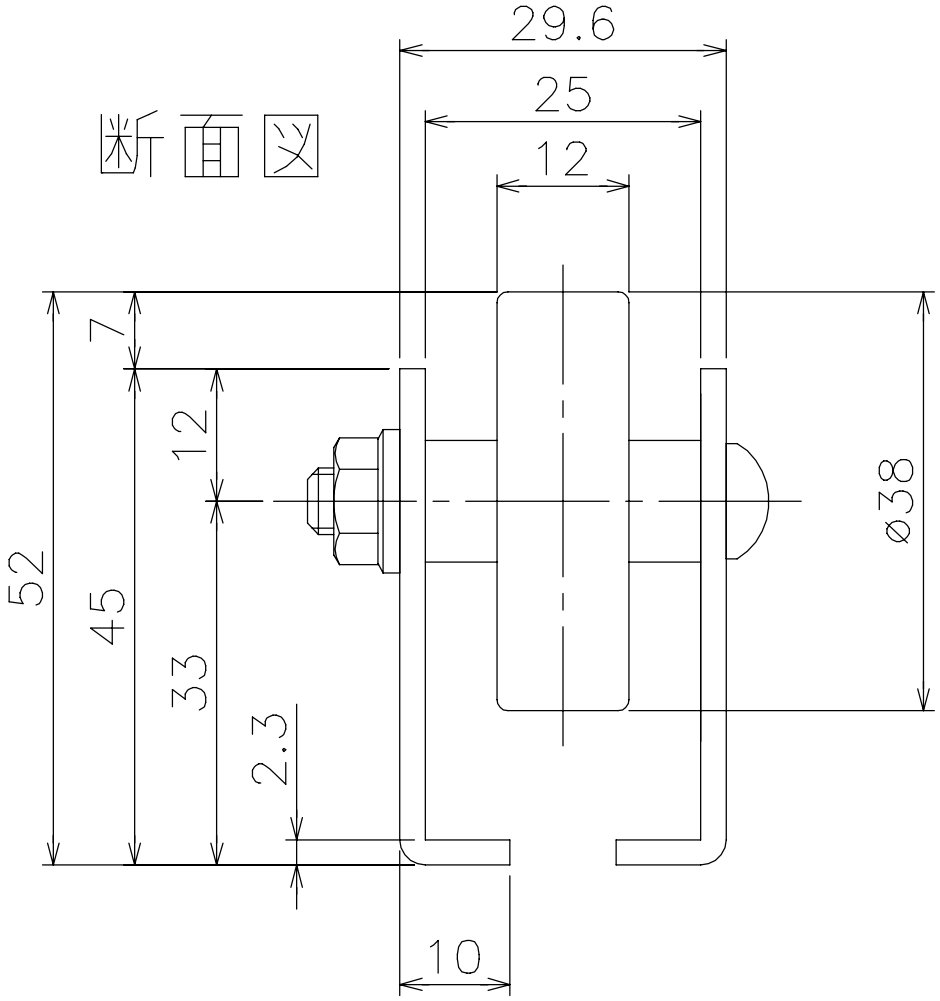
ホイール図面