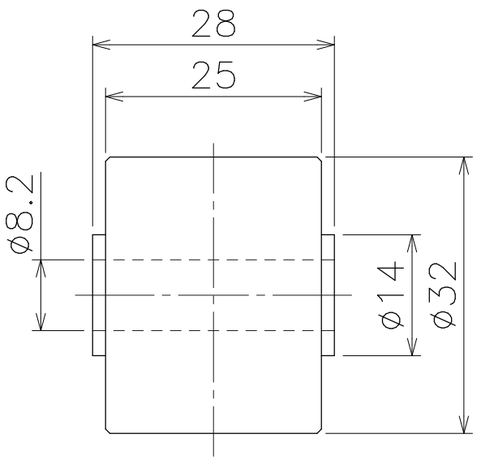

ホイール単品図

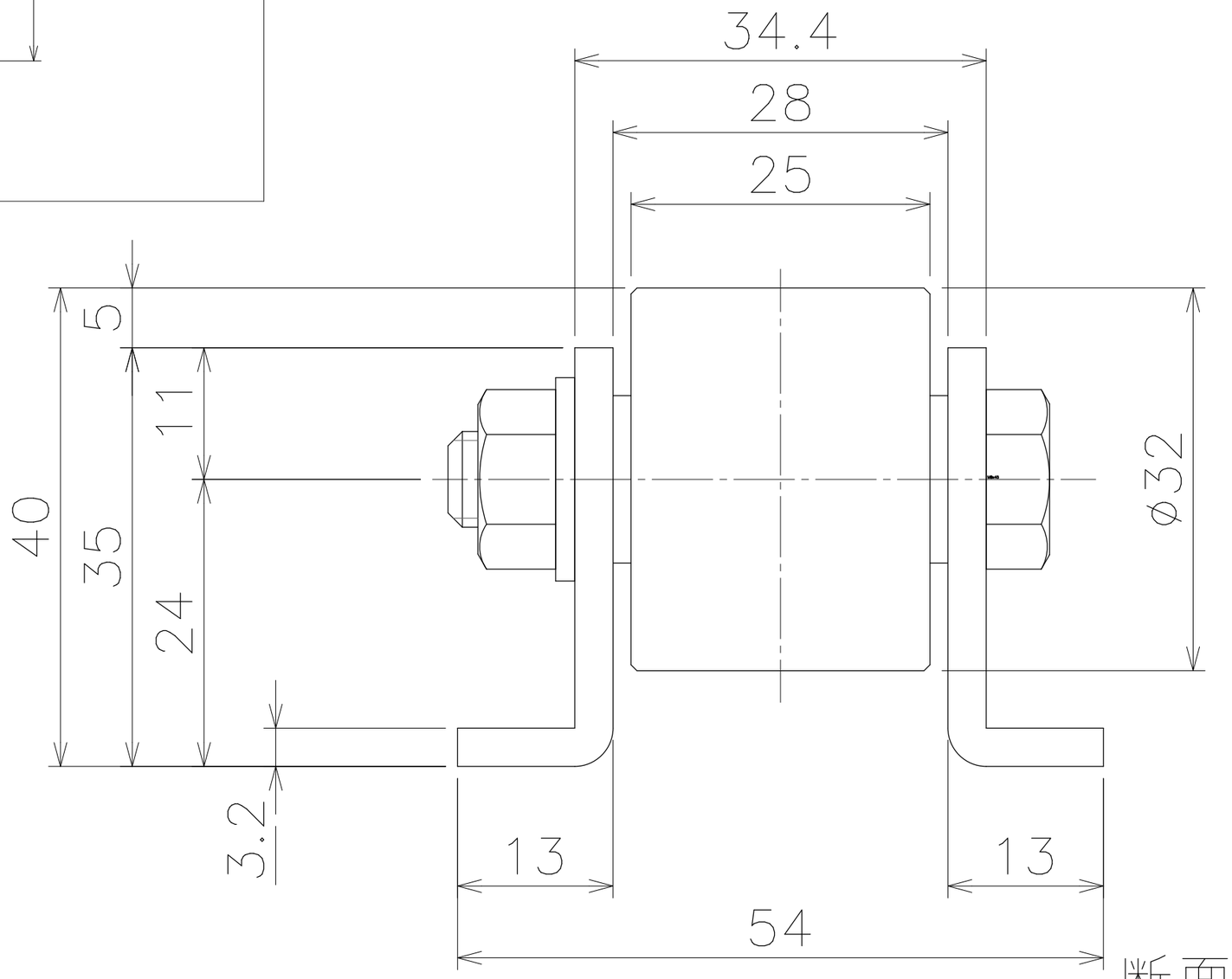

断面図